VÁLVULAS DE RETENCIÓN / CHECK VALVES

VÁLVULA DE RETENCION DE PIE GJL-250 CON BRIDA DIN PN-16
FOOT VALVE CAST IRON GJL-250 FLANGED DIN NP-16

VALVESEAL
valves & sealing solutions

TF-FV-CI-F

CE

ISO 9001 BUREAU VERITAS Certification

UTILIZACIÓN / ***APPLICATION*** :
Aplicaciones en distribución de agua.
Water distribution application.

CARACTERÍSTICAS GENERALES / ***GENERAL CHARACTERISTICS*** :
Filtro recambiable acero galvanizado / *Remobable galvanized carbon steel filter.*
Bridas R.F. PN-16 / *Flanges R.F. NP-16.*
Montaje Vertical tipo pie / *Vertical position foot type*
Flecha indicadora de posición / *Position indicator arrow.*
Disco y muelle inox / *Stainless steel disc with spring*
Pinura epoxi / *Epoxy blue RAL 003 painting 80 microns thickness*
Filtro inox opcional / *Optional stainless steel filter* AISI-304

NORMATIVAS / ***STANDARDS*** :
Fabricación / *Manufacture according to* ISO 9001 : 2008.
Directiva CE / *Directive 2014/68/EU: Concerned by article 3 & 3*
Bridas R.F. / *Flanges R.F. according to* EN 1092-2 PN16
Pruebas de presión / *Pressure Tests according to* EN 12266-1

CONDICIONES DE SERVICIO / ***WORKING CONDITIONS*** :
Máxima presión de trabajo / *Maximum Working Pressure* : 16 bar.
Temperatura máxima de trabajo / *Maximum Working Temperature* : -10 °C / +110 °C.

MATERIALES / ***CONSTRUCTION*** :

No.	Pieza *Part*	Material *Material*
1	Cuerpo *Body*	Fundicion GJL-250 Cast iron GJL-250
2	Guia *Guide*	Fundicion GJL-250 Cast iron GJL-250
3	Casquillo *Bushing*	Bronce *Bronze*
4	Muelle *Sring*	SS AISI-304
5	Junta *Gasket*	EPDM
6	Disc *Disco*	SS AISI-304
7	Eje *Shaft*	A4 1.4571

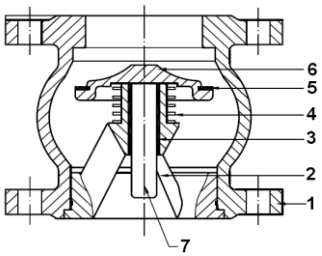

DIMENSIONES / ***DIMENSIONS*** :

DN ND	L	ØP	L1	L2	ØB	Perforación Mesh	Peso Weight
50	100	56	77	177	93	6,00	6,59
65	120	65	110	230	113	6,00	9,76
80	135	81	125	260	128	6,00	11,83
100	165	105	155	320	148	6,00	16,70
125	200	125	170	370	178	6,00	24,99
150	231	150	220	451	200	6,00	36,30
200	288	200	300	588	255	6,00	59,28
250	354	250	390	744	310	6,00	101,88

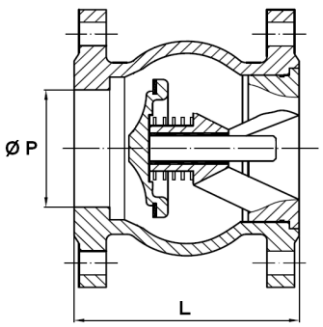

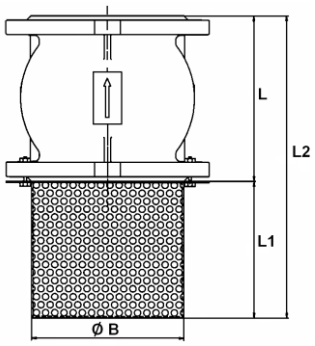

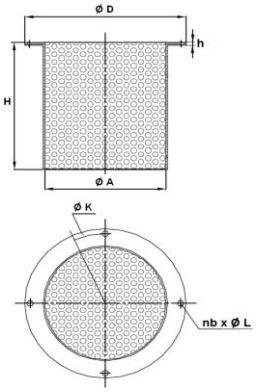

MEDIDAS FILTRO / ***FILTER SIZE***

DN ND	H	h	ØA	ØD	ØK	NbXØL	Peso Weight
50	77	3	93	165	125	4 x 18	1,00
65	110	3	113	185	145	4 x 18	1,30
80	125	3	128	200	160	4 x 18	1,40
100	155	3	148	220	180	4 x 18	1,70
125	170	3	178	250	210	4 x 18	2,00
150	220	3	200	285	240	4 x 22	3,00
200	300	3	255	340	295	4 x 22	4,50
250	390	4	310	397	355	12 x 22	6,00

Las especificaciones del producto están sujetas a modificaciones sin previo aviso. *The specifications of the presented products are open to modifications without previous advice.*

VALVESEAL, S.L. C/ Ronda Maiols, 1 Edificio BMC Pta 3ª Of.328. 08192 Sant Quirze del Vallés (Barcelona) -Spain. Telf./*Phone* +34 937701960 - Email valveseal@valveseal.es
C/ Fuente de la apretura, 23. 28694 Chapineria (Madrid) - Spain. Telf. / *Phone* +34 910133362
www.valveseal.es